ГМ.С.11802

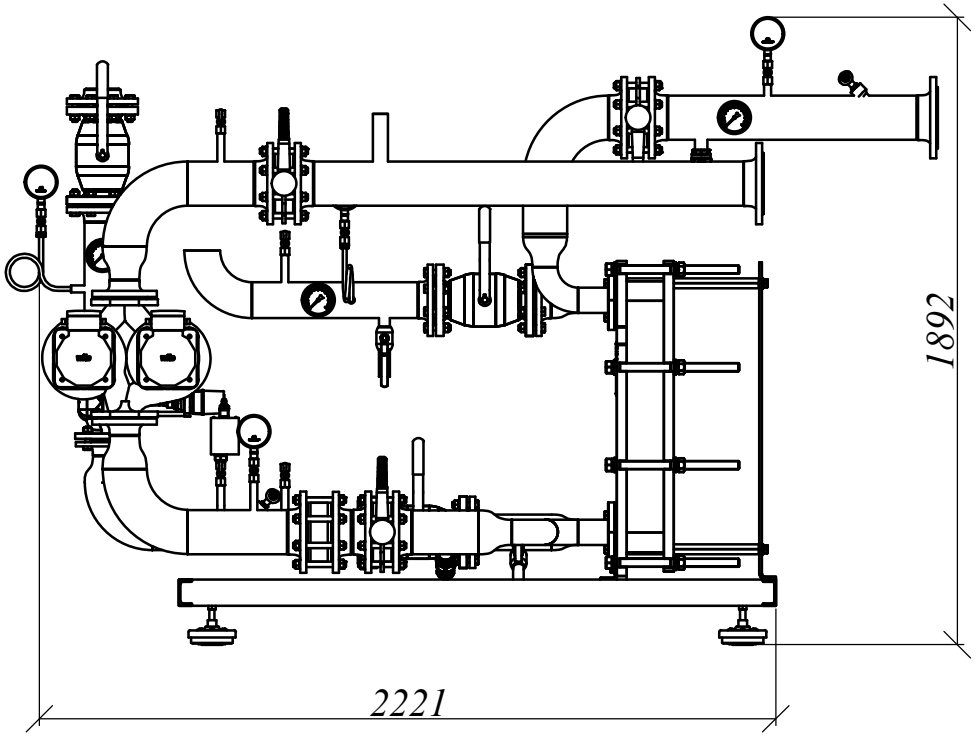

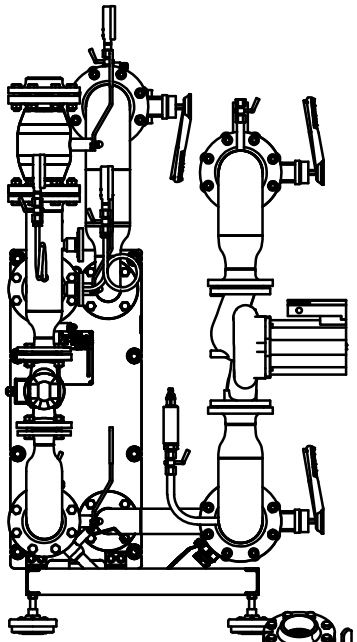

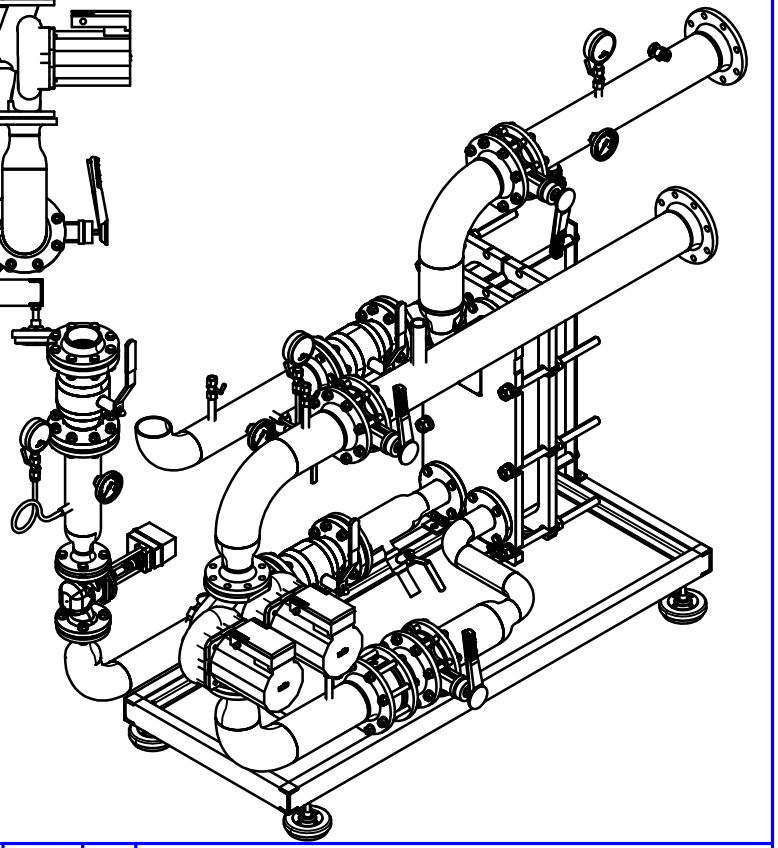

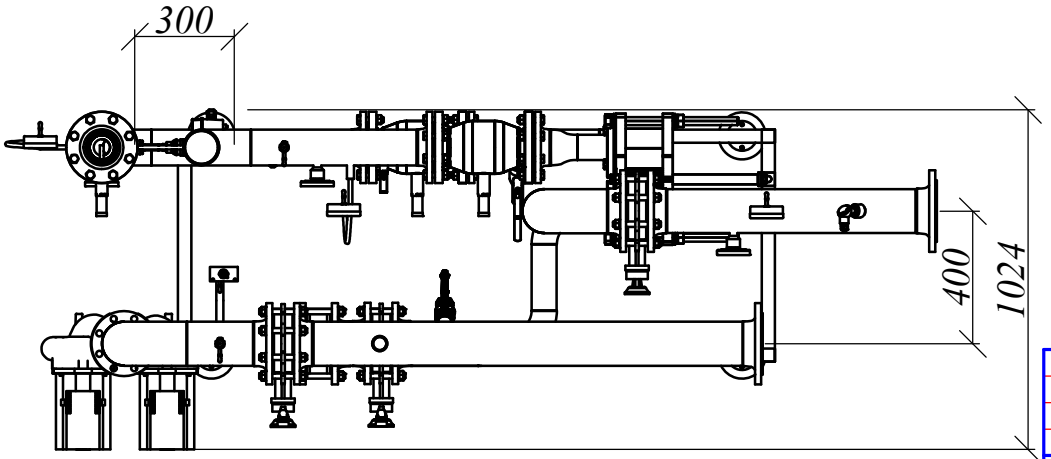

Изм	Лист	№ докум	Подпись	Дата	ГМ.С.11802		
Разраб.		Котенко В.Е.		28.06	Модульный тепловой пункт Systherm.	Литера	Масса	Масштаб
Проверил								1:16
Т. контр.						Лист 1	Листов 4
Рук. раз.						SYSTHERM®	
Н. контр.							
Утв.							

Формат А4

ГМ.С.11802

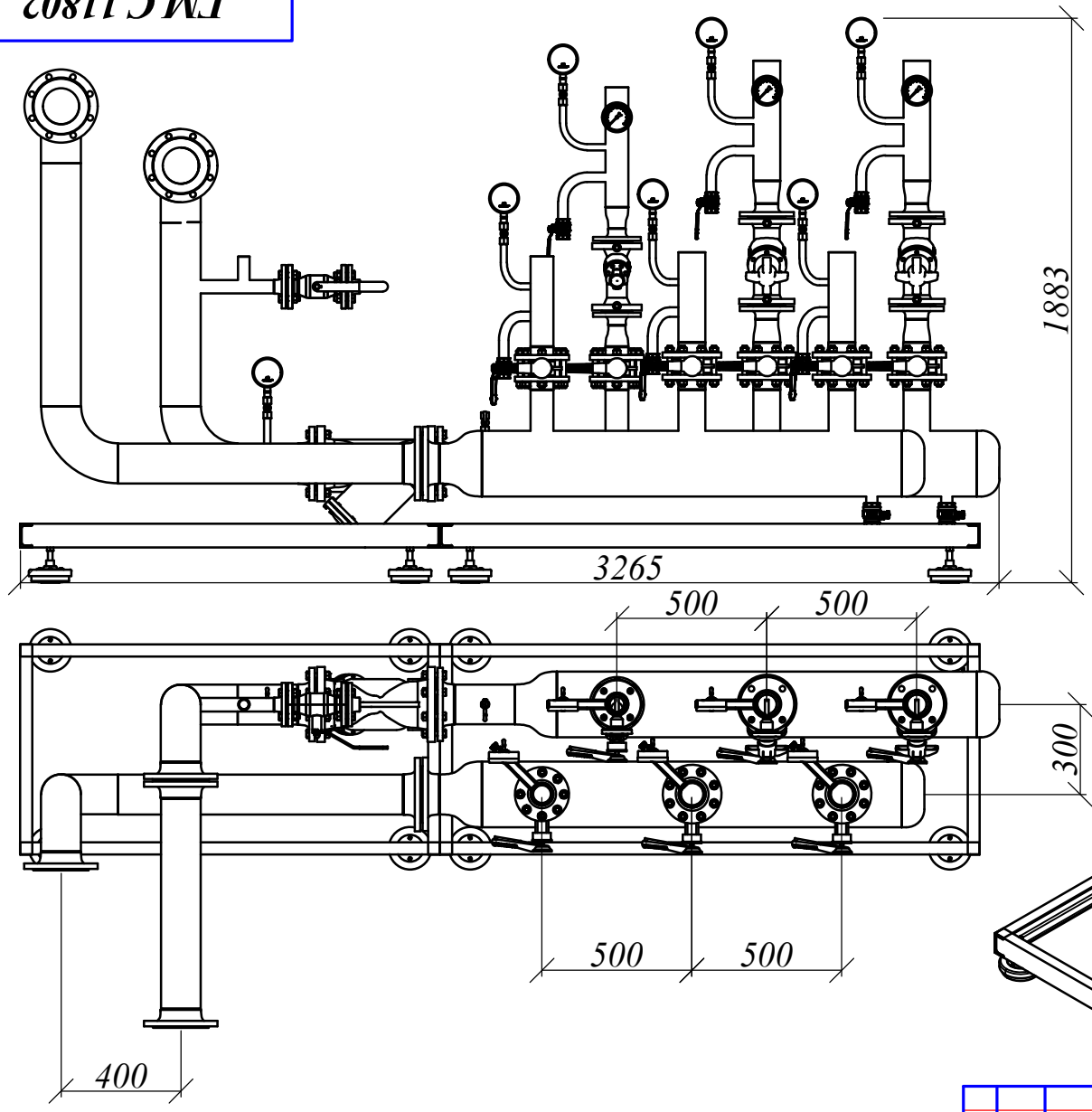

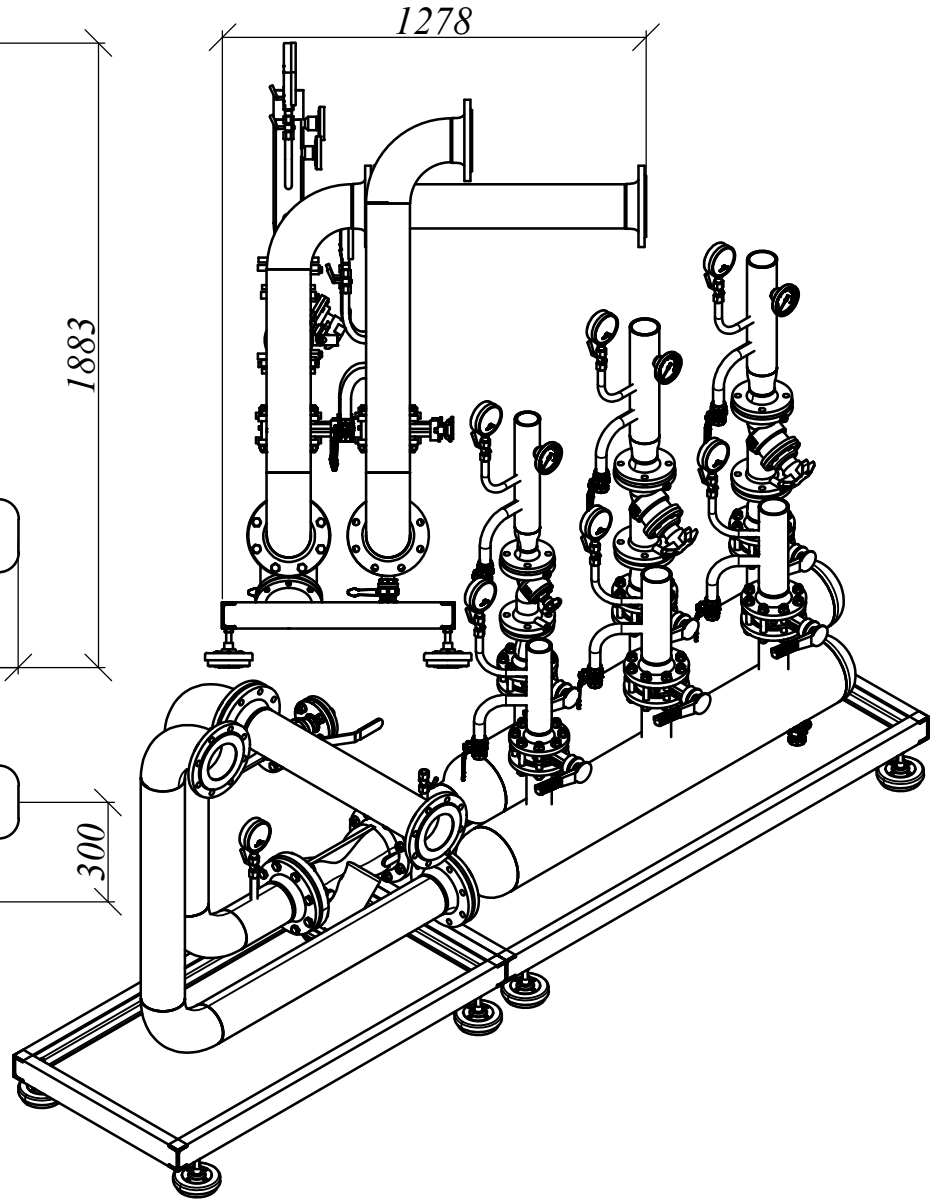

Изм	Лист	№ докум	Подпись	Дата	**ГМ.С.11802**		
Разраб.		Котенко В.Е.		28.06	Модульный тепловой пункт Systherm.	Литера	Масса	Масштаб
Проверил								1:16
Т. контр.						Лист 2	Листов 4	
Рук. раз.						SYSTHERM®		
Н. контр.								
Утв.								

Формат А4

ГМ.С.11802

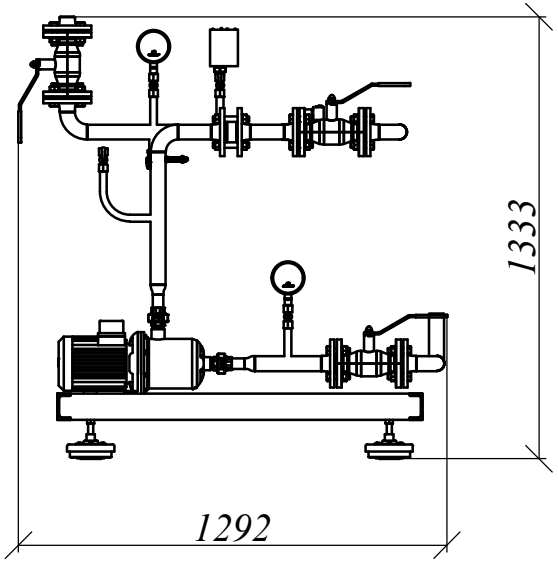

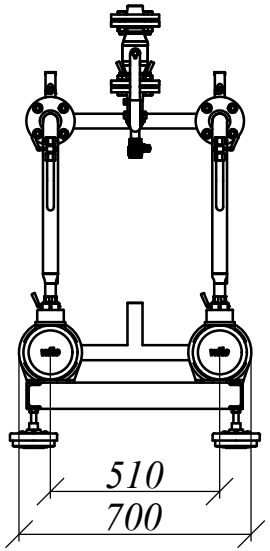

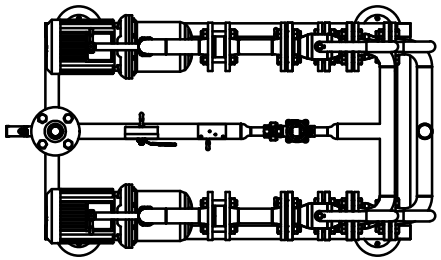

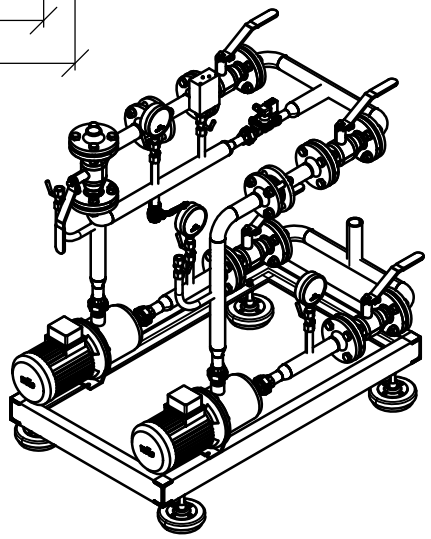

					ГМ.С.11802		
Изм	Лист	№ докум	Подпись	Дата	Модульный тепловой пункт Systherm.	Литера	Масса	Масштаб
Разраб.		Котенко В.Е.		28.06				1:16
Проверил						Лист 3	Листов 4
Т. контр.							
Рук. раз.						SYSTHERM®	
Н. контр.							
Утв.							

Формат А4

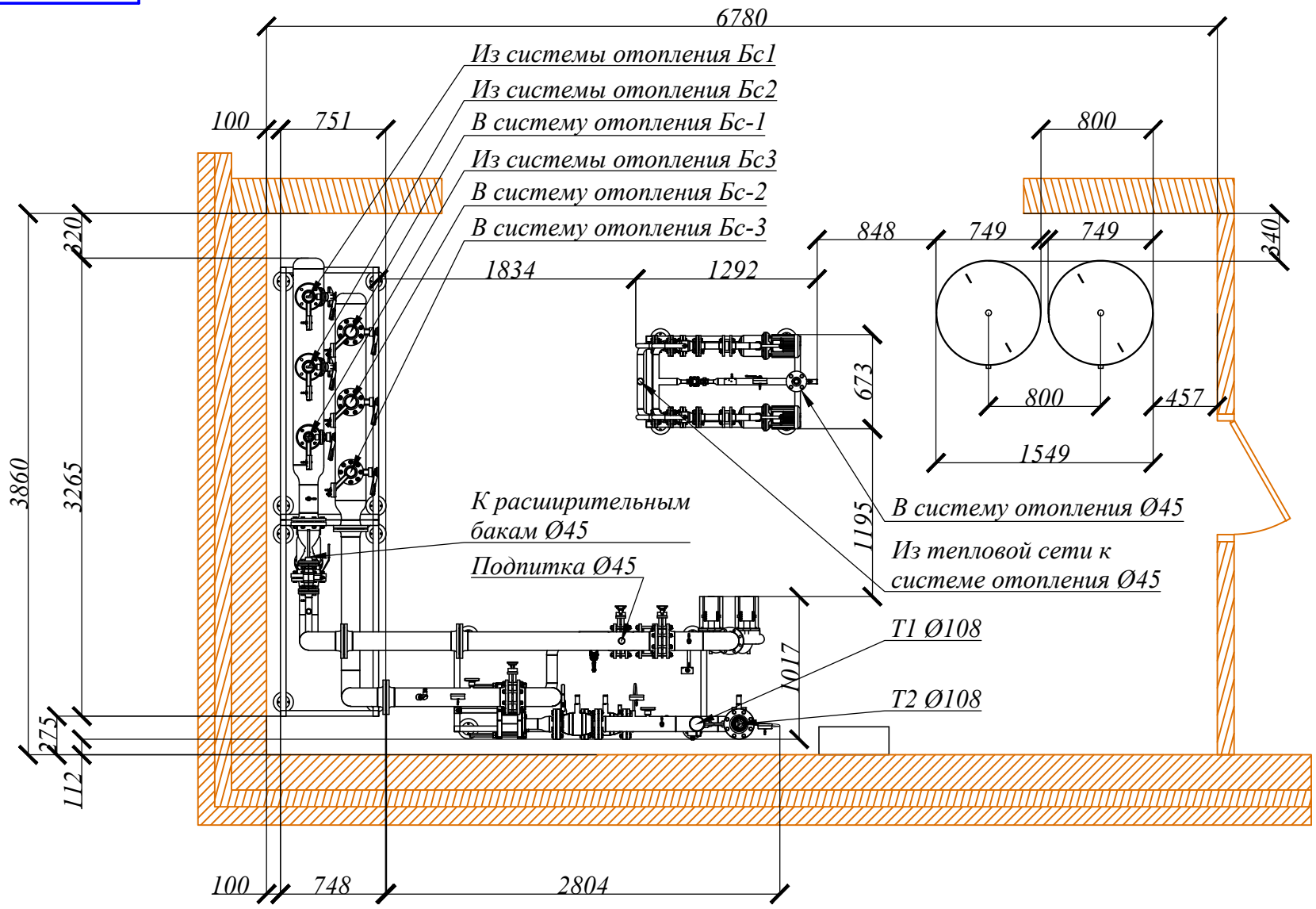

Изм	Лист	№ докум	Подпись	Дата	ГР.С.11802		
Разраб.		Котенко В.Е.		28.06	Модульный тепловой пункт Systherm.	Литера	Масса	Масштаб 1:30
Проверил						Лист 4	Листов 4
Т. контр.						SYSTHERM®	
Рук. раз.							
Н. контр.							
Утв.							

Формат А4