# SYSTHERM

Инженерные решения. Тепловые пункты.

ISO 9001

CERTIFIED Промышленная безопасность MANAGEMENT SYSTE

MADE IN RUSSIA

SYSTHERM
тепловые пункты заводской готовности

Европа

Россия

## Цель Компании

Предлагать современные инженерные решения, обеспечивающие стабильную и бесперебойную работы объектов жилищно-коммунального хозяйства (ЖКХ) и промышленных предприятий.

## Ключевые компетенции

- Глубокая экспертиза в области проектирования, поставки и монтажа тепловых пунктов заводской готовности (ИТП, АИТП, БТП, ЦТП).
- Глубокая экспертиза в области промышленного инжиниринга (пар, термомасло и др.)
- Разработка комплексных инженерных решений «под ключ»

** Поставки напрямую из Чехии по программам ВБРР 2007-2008 г.*

# Гидромодули СИСТЕРМ

Гидромодуль – это один из вспомогательных элементов чиллера, предназначенный для транспортировки теплоносителя от чиллера к фанкойлам и обратно. Основу гидромодуля составляет накопительный бак и циркуляционный насос.

Оснащение чиллера гидромодулем способствует повышению стабильности в работе, а так же уменьшает потребление электроэнергии.

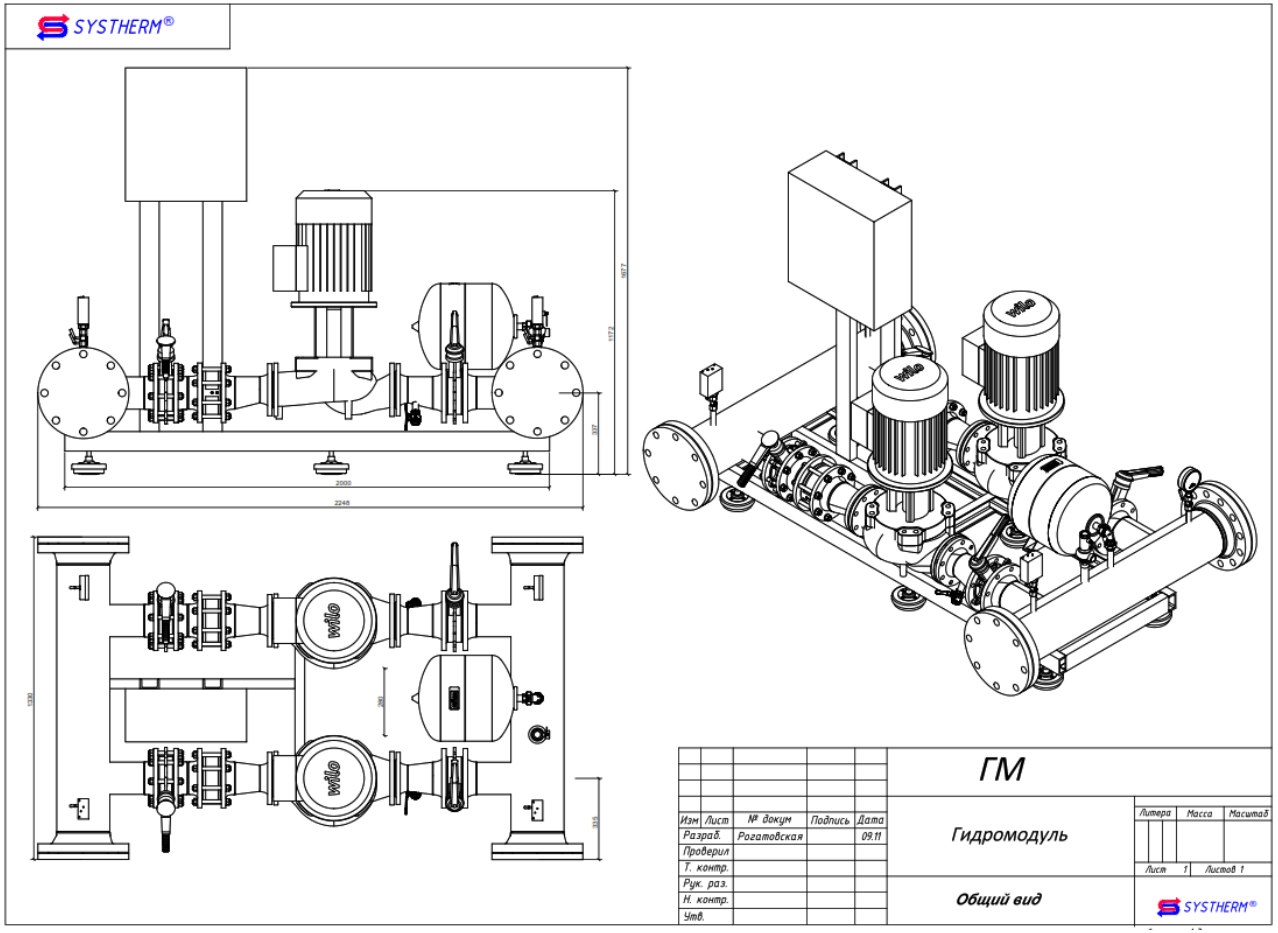

# Гидромодули СИСТЕРМ

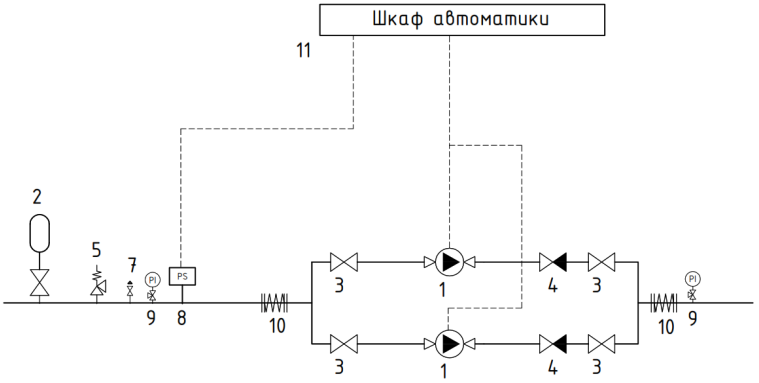

# Холодильные центры

Холодильный центр - гостиница IBIS (Московская область)

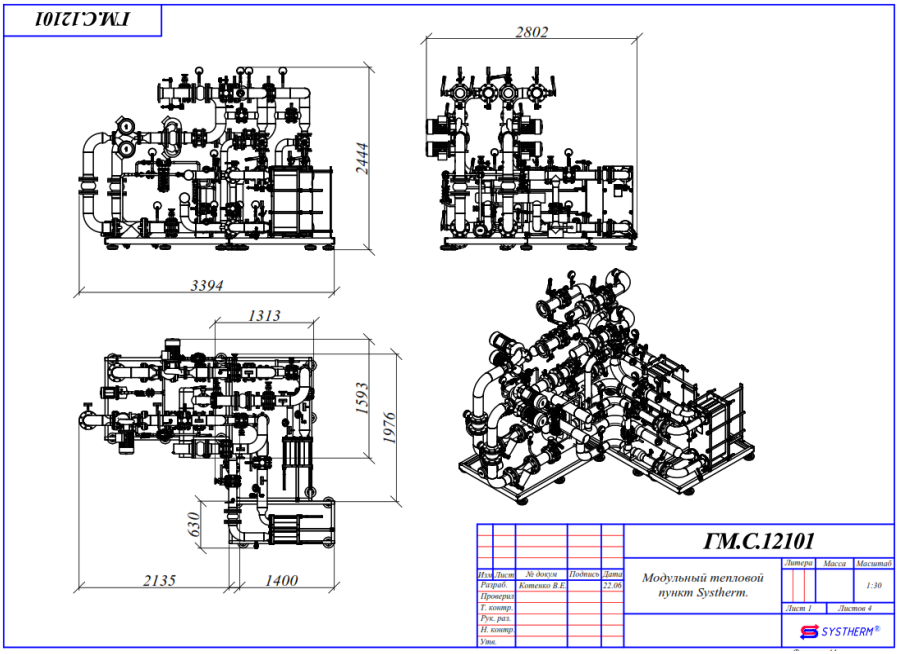


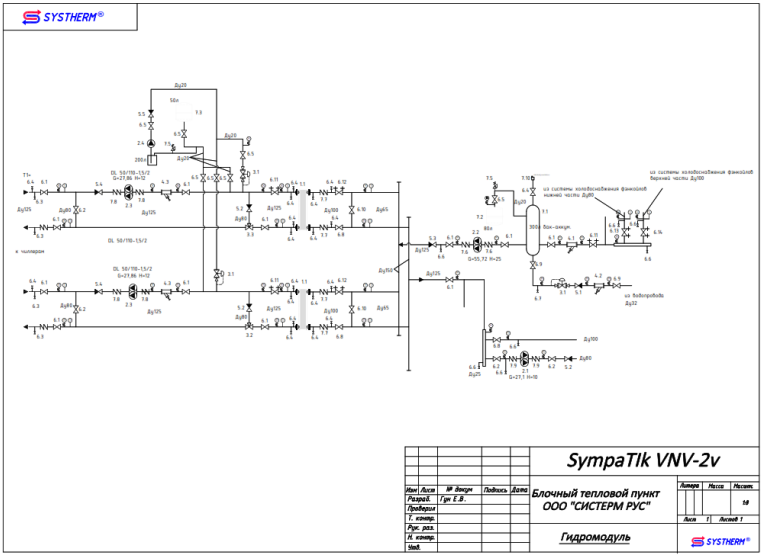
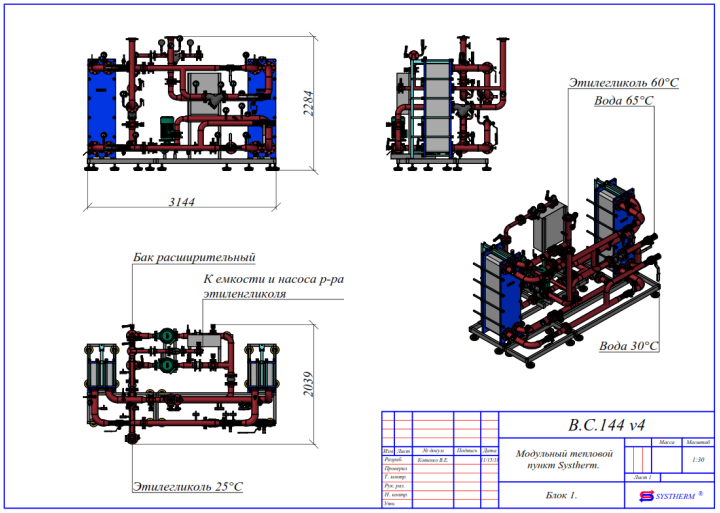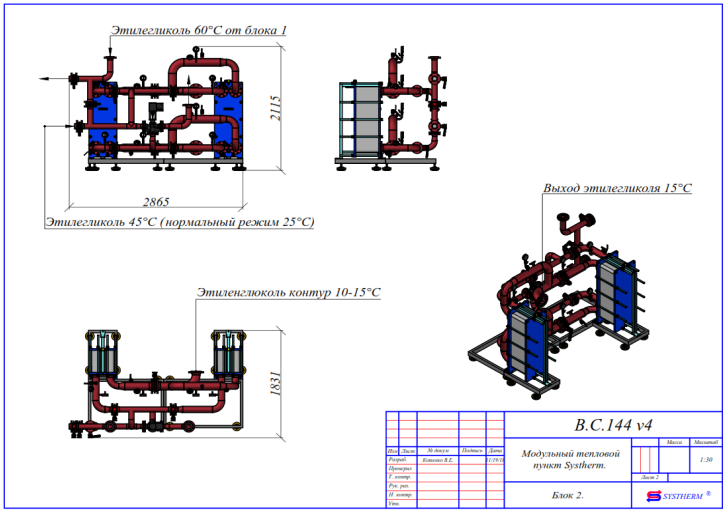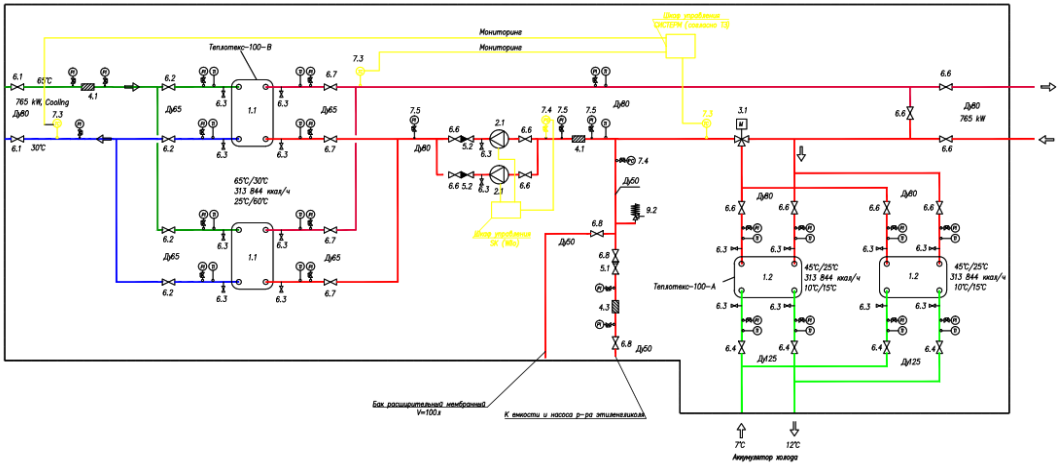
# Гидромодуль для установки холодильных систем состоящих из чиллера и градирен.